linear dimension(Tolerances Standard GB/T 14486-2008)								—	⏥	⊥
variable range	to 6	over 6 to 10	over 10 to 30	over 30 to 60	over 60 to 100	over 100 to 160	over 160 to	to 10	over 10 to 100	over 100 to
tolerance	±0.20	±0.30	±0.50	±0.70	±1.00	±1.30	±1.60	0.10	0.30	0.60

REVISION RECORD				
REV.	DESCRIPTION	ECN No.	APPROVED	DATE
A	新发行		CLF	25.04.24

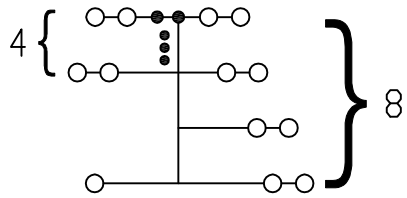

电路图

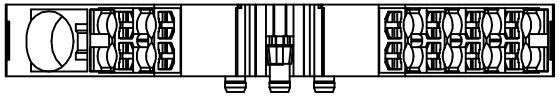

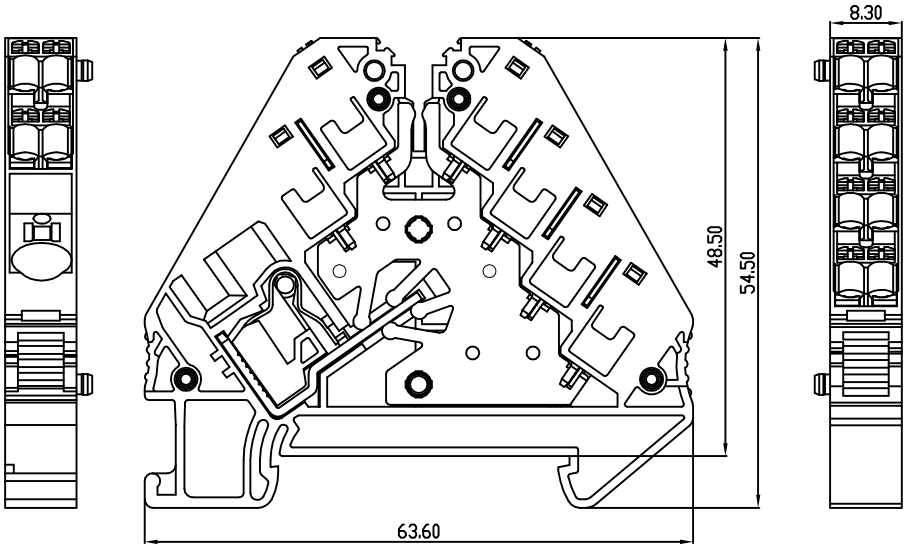

	配电 SWBD			馈电 Feed		
UL/CUL 技术 参数 UL/CUL Technical Data						
等 级 Use Group	B	C	D	B	C	D
额定电压 Rated Voltage [V]	300	-	300	300	-	300
额定电流 Rated Current [A]	15	-	10	24	-	10
接线范围 Wire Range 单/多芯线 Solid/Stranded [AWG]	20-14			18-10		
耐电压 Withstanding Voltage	AC1600V/1Min			AC1600V/1Min		
IEC 技术参数 IEC Technical Data						
过电压类别 Overvoltage Category	III	III	II	III	III	II
污染等级 Contamination Class	3	2	2	3	2	2
额定电压 Rated Voltage [V]	250	-	-	250	-	-
额定电流 Rated Current [A]	17.5/24	-	-	37	-	-
额定冲击电压 Impulse withstand voltagea [KV]	4	-	-	4	-	-
导线截面积 Conductor cross section 硬质/柔性导线 Solid/ flexible [mm²]	0.5-1.5 (str) 0.5-2.5 (sol)			1.0-6.0		
材 料 Material						
绝缘材料 Insulation Material	PA66					
阻燃等级 Imflammability	UL94V-0					
导体材料 Contactor Material	铜合金 Copper alloy					
导体表面镀层 Contactive Coating	镀锡 Tin Plated					
一般参数 Other Data						
间距 Pitch [mm]	8.30					
极数 Poles [P]	01					
剥线长度 Stripping Length [mm]	10-12					
螺丝 Screw/扭矩 Torque(Max) [N.m]	-					
工作温度 Operating temperatur [°C]	-40~+105					
引针尺寸 Pin Dimensions [mm]	-					
PCB板孔径 PCB Hole Diameter [mm]	-					

KFPTRV4 - FI - □ - □ - □

主体 端子台 按钮

主体	端子台	按钮
1-灰色(GY) (默认)	1-灰色(GY) (默认)	1-橙色(OR) (默认)
2-蓝色(BU)	2-红色(RD)	2-红色(RD)
3-棕色(BR)	3-蓝色(BU)	3-蓝色(BU)
	4-黄色(YL)	4-白色(WT)
	5-白色(WT)	5-黑色(BK)
	6-黑色(BK)	6-黄色(YL)
	7-绿色(GN)	7-绿色(GN)
	8-棕色(BR)	8-棕色(BR)

DES.	SJD	DATE	25.04.24	单位 / UNITS	mm	尺寸 / SIZE	A4	比例 / SCALE	1:1
CHK.	BY	DATE	25.04.24	KEFA® 慈溪市科发电子有限公司 CIXI KEFA ELECTRONIC CO., LTD					
APP.	CLF	DATE	25.04.24						

第三视角/THIRD ANGLE PROJECTION

版本 / REV: A

名称 / TITLE: KFPTRV4-FI